SCHEDA TECNICA / TECHNICAL DATA

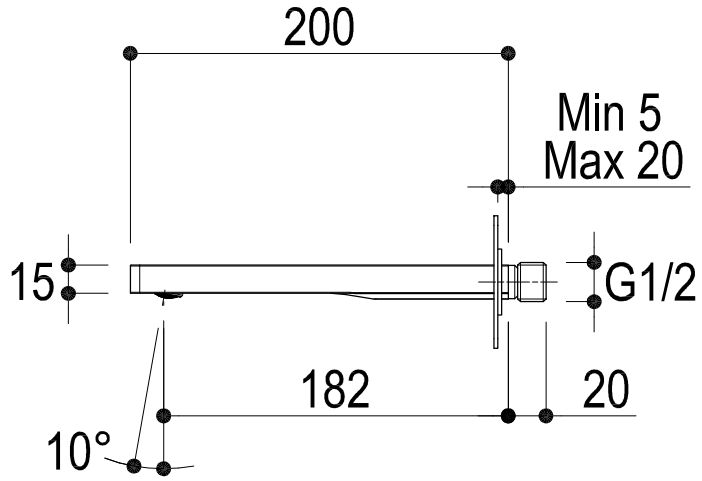

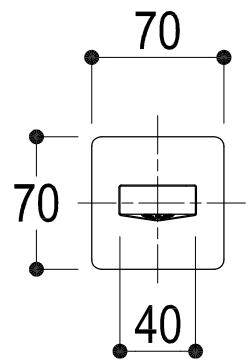

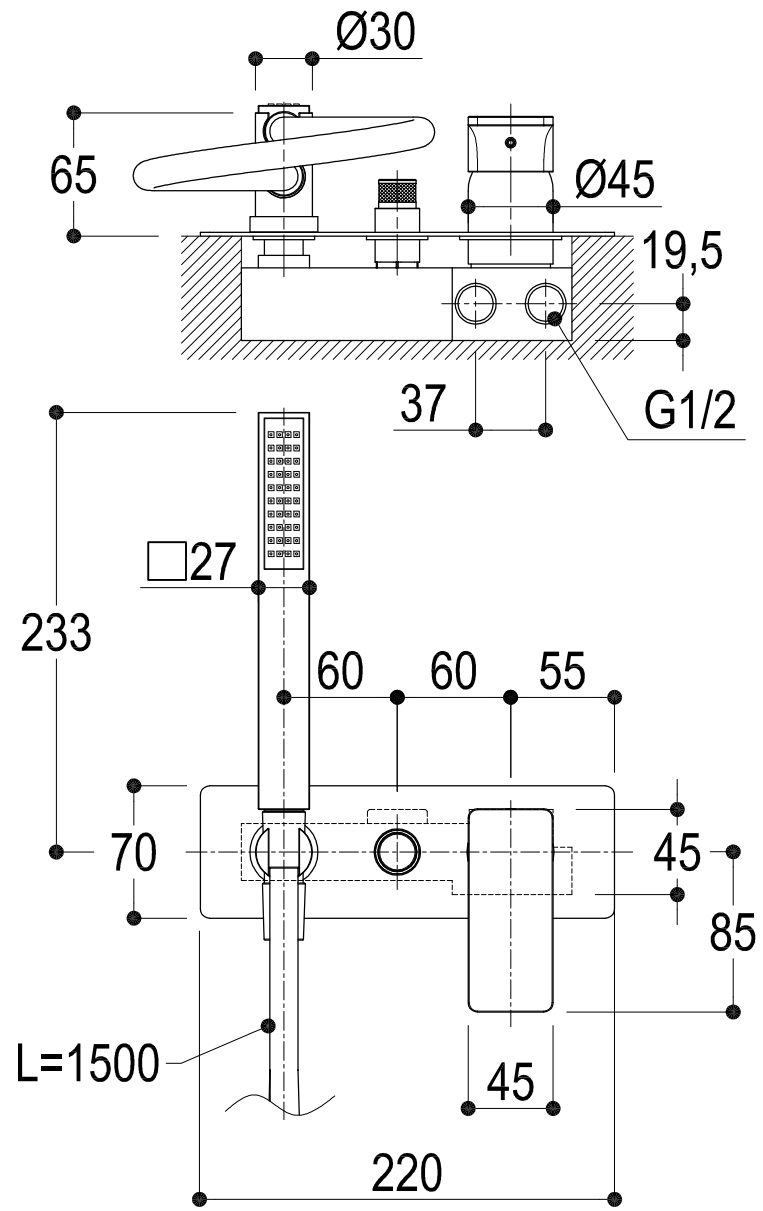

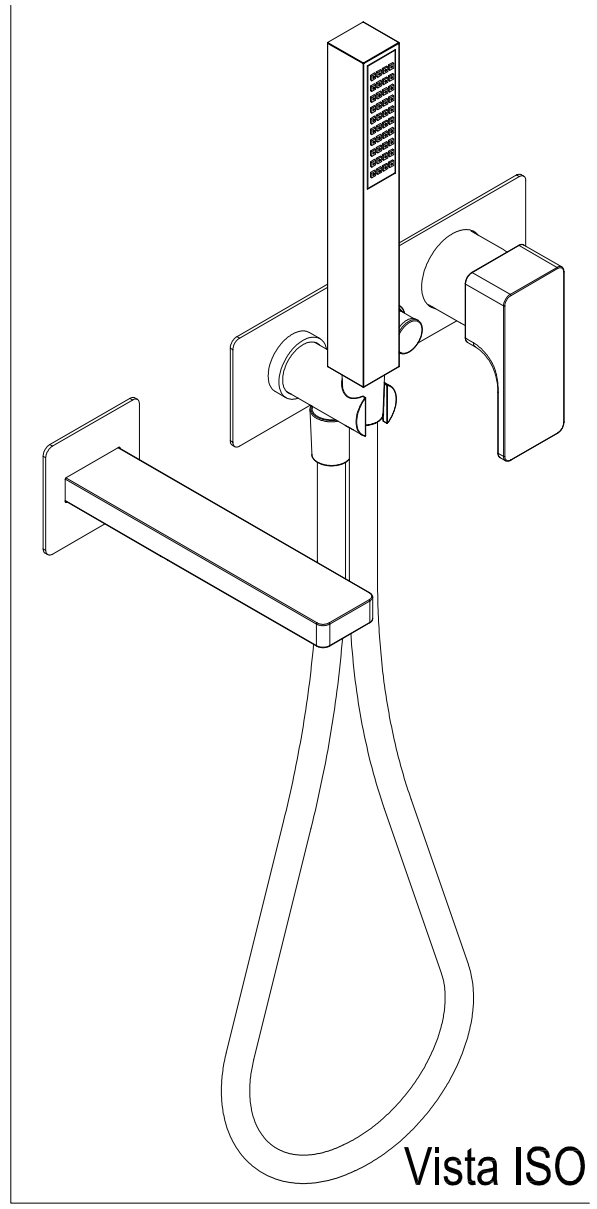

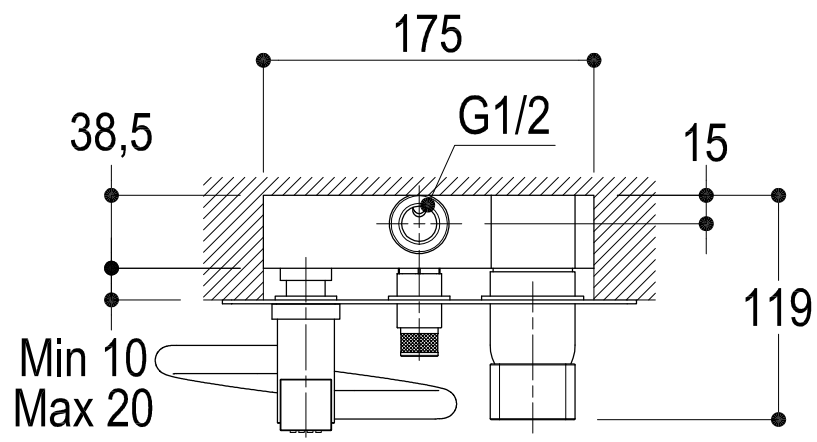

RUBINETTERIE Ritmonio 13019 VARALLO _ (VC) _ ITALY	SERIE: GLITTER	CODICE: PR32EB101	DATA EMISSIONE: 18/12/13
	DENOMINAZIONE: Gruppo vasca incasso / Built–in bath group		
REVISIONE: –	EMESSO DA: ZUMELLA	APPROVATO DA: GIUSTO	

Modulo D.37 rev.1